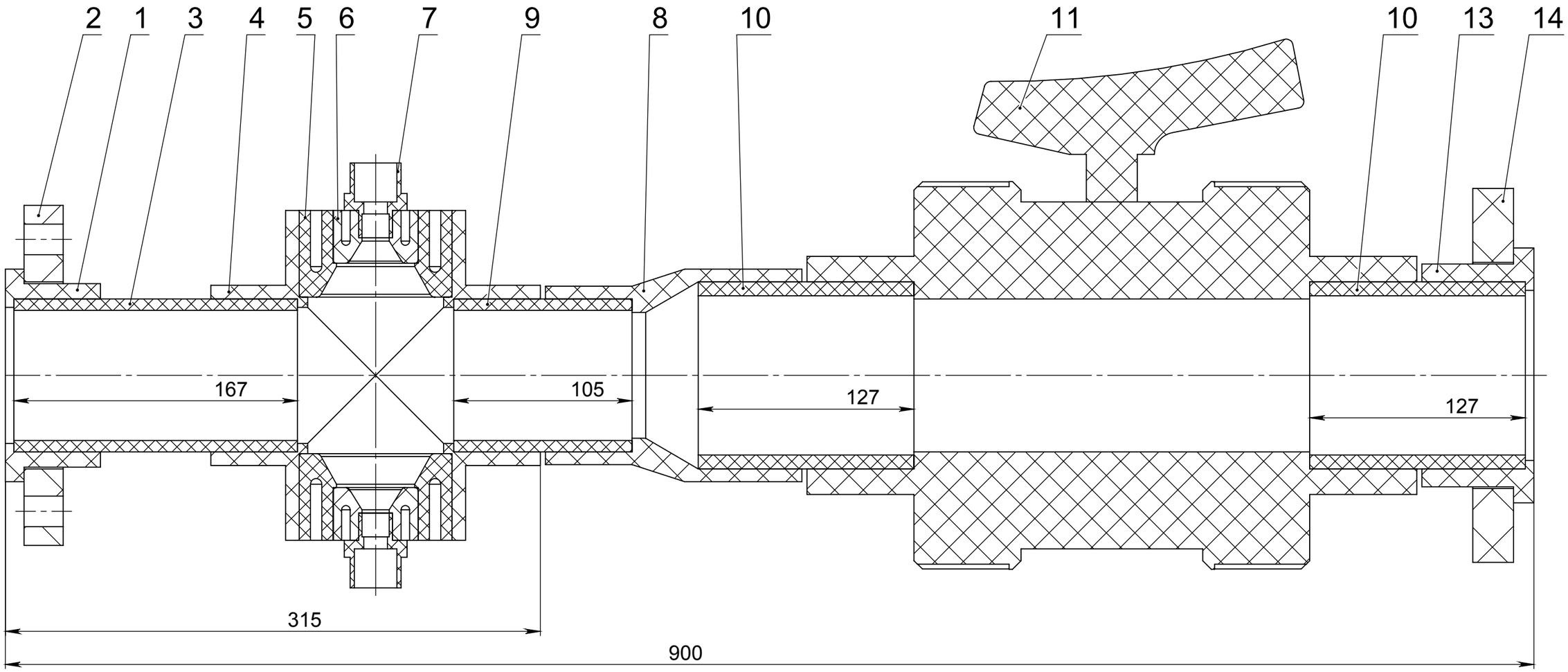

1. Размеры для справок.
2. Перед склейкой произвести контрольную сборку.
3. Сборку производить склеиванием клеем поз.20. Склейку производить в соответствии с инструкцией на клей.
При необходимости использовать растворитель.

					106.025.000СБ		
Изм.	Лист	№ докум.	Подп.	Дата	Участок присоединительный Ду100-80 ПВХ	Лит. / Масса / Масштаб	1:2,5
Разраб.		Карпенюк		12.23		Лист 1	Листов 2
Пров.		Русецкий		12.23			
Т. контр.							
Н. контр.		Вишневский		12.23	Сборочный чертеж	ООО"Термотроник"	
Утв.		Чугунов		12.23			

Справ. №

Подп. и дата

Инв. № дубл.

Взам. инв. №

Подп. и дата

Инв. № подл.

Копировал

Формат А3

106.025.000СБ

Изометрия

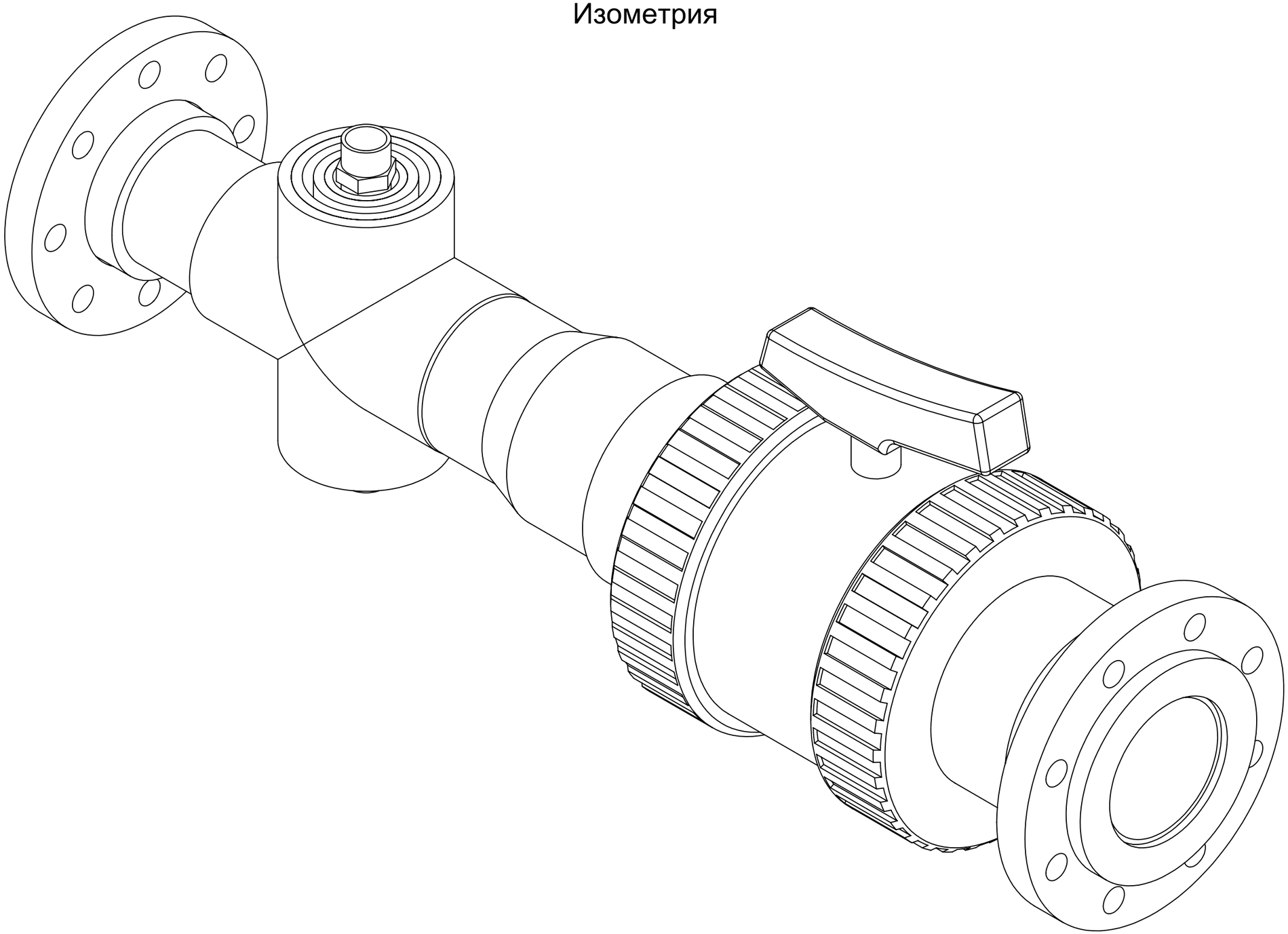

A

Подп. и дата	Инв. № дубл.	Взам. инв. №	Подп. и дата	Инв. № подл.

Изм.	Лист	№ докум.	Подп.	Дата	106.025.000СБ	Лист 2